わんにゃんドーム
出展のご案内

開催概要

名　称	わんにゃんドーム2024
日　程	2024年1月27日(土)・28日(日)
開催時間	10:00～17:00
会　場	バンテリンドーム ナゴヤ(ナゴヤドーム)
入場料(予定)	大人 1,600円(当日2,000円) こども 800円(当日1,000円)

※こども料金は3歳以上12歳以下です。3歳未満は無料です。

主　催	テレビ愛知　中日新聞社　ナゴヤドーム
協　賛	数社予定
後　援	名古屋市　愛知県教育委員会 名古屋市教育委員会　ZIP-FM(昨年実績)
協　力	愛知ペット専門学校　IPCペットカレッジ NPC高等学校　アジアキャットクラブ
動員目標	40,000人

過去の実績

来場者数(2023年)　2/4(土) 14,417人 ＋ 2/5(日) 15,691人 ＝ 30,108人

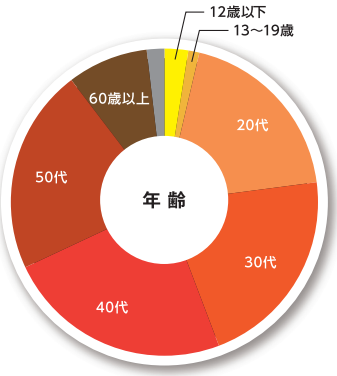

20代から60歳以上まで幅広い年齢層が来場しました。

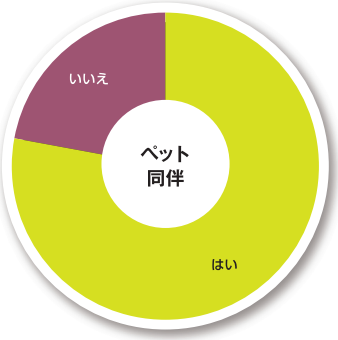

80%前後の来場者がペット同伴で来場しました。

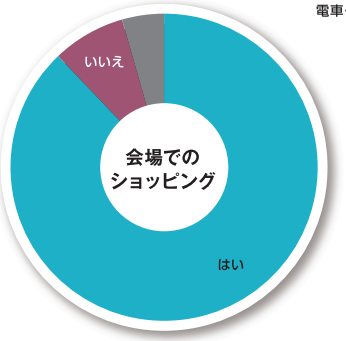

約90%の来場者が会場内でショッピングを楽しみました。

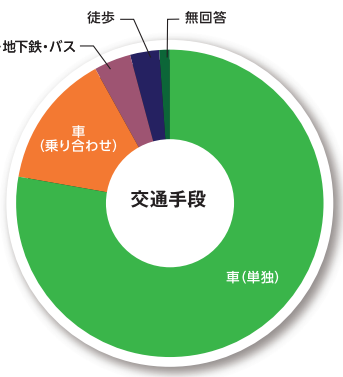

約90%以上が車で来場します。

わんにゃんドーム

出展概要

世界中の犬・猫が、バンテリンドームナゴヤに大集合。ペット同伴で入場できる日本最大級のペットイベント。
会場内では、トップブリーダーのチャンピオン犬展示コーナー。
猫のふれあいなど誰もが楽しめるコーナーなどイベント盛りだくさん！

一般ブース　W2,970mm×D2,970mm×H2,500mm

出展料 **250,000円（税込）**

仕　様
※ブースは囲み（システムパネル）
※備品（テーブル、椅子、社名版等）、装飾、電気設備等は別途申込となります。
※出展に伴う運搬費・搬入費・運営費などの実費は出展社負担となります。
※ブースは4ブースで構成します。
※ブースの形状は変更する場合がございます。
※ブースの場所は主催者で決めさせていただきます。

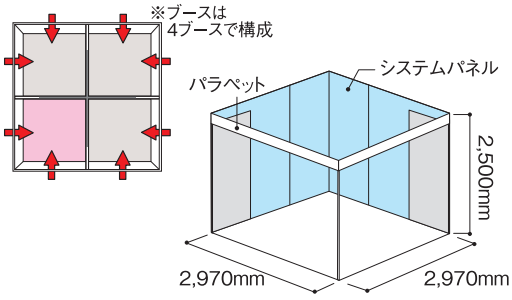

オプションで独立小間も可能。 **独立小間　44,000円（税込）**
独立小間は、システムパネル無しで四方が通路に面し、入口付近に設置可能です。

ミニブース　W2,000mm×D1,000mm

出展料 **120,000円（税込）**

仕　様
※土間渡し
※テーブル1本、椅子2脚無料貸し出し。
※ブースの場所は主催者で決めさせていただきます。

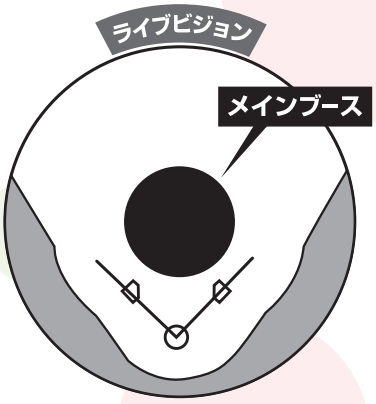

※会場レイアウトは予定です

2023年11月24日（金）	12月1日（金）	12月15日（金）	2024年1月26日（金）
出展申込締切 ※HPからも申込みが可能です。	出展社マニュアル・ オプション申込書 メールで送付	オプション 申込締切	設　営

お問い合わせ　**わんにゃんドーム出展事務局**（アジャスト株式会社内）

TEL（平日10:00～17:00）052-218-7767　FAX 052-265-7482　メール info@wannyandome.com

イベントHPからもお申し込みが可能です!!　わんにゃんドーム　検索